MONTAŽNI VODOMERNI JAŠEK 80x80x140cm
1x VODOMER DN15

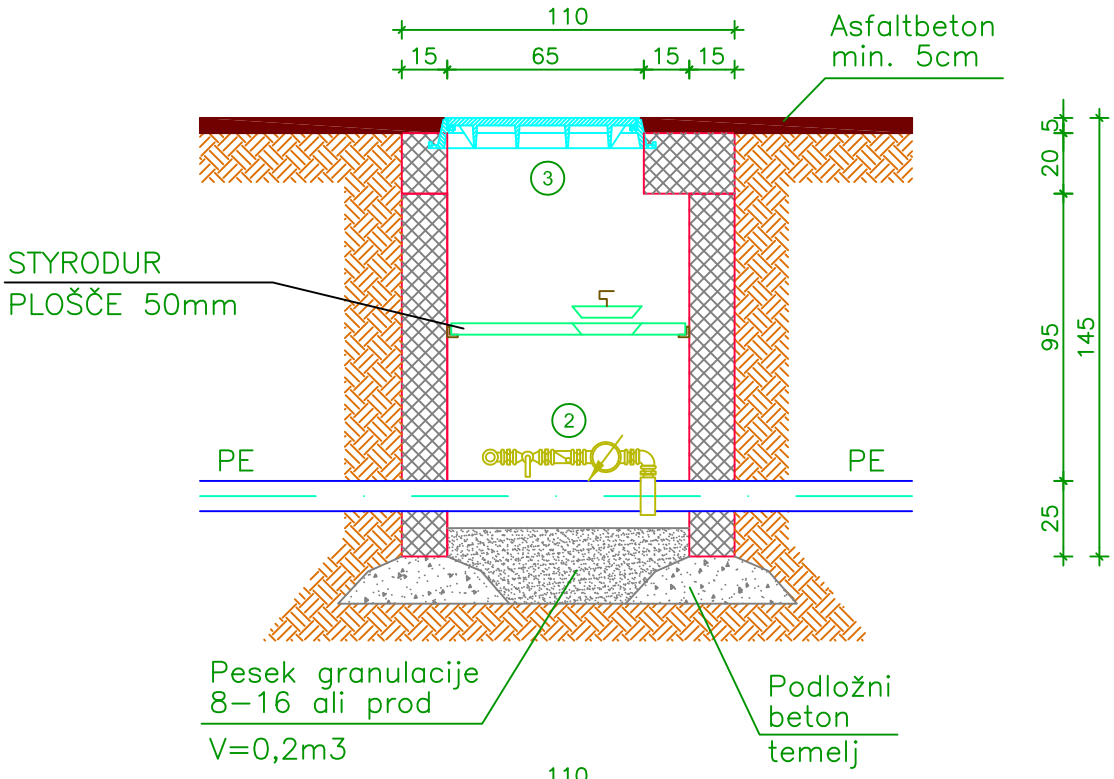

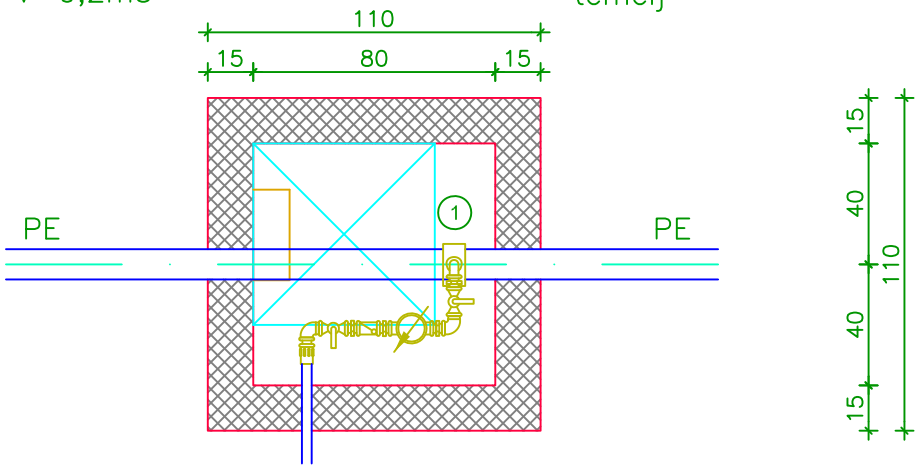

1. Objemka
2. Vodomerna garnitura po specifikaviji distributerja
3. LTŽ pokrov: – v cestnem telesu (25t z zaklepom)
   – izven cestišča povozno (15t z ročkami)
   – izven cestišča nepovozno (ploč. 70x50)

DETAJL VODOMERNEGA JAŠKA

Kraški Vodovod Sežana

Risba je last Kraškega vodovoda Sežana d.o.o. - Vsakršno spreminjanje in reproduciranje je brez soglasja lastnika prepovedano

Objekt:	Projektiral: Hočevar B., str.teh.
	Datum: marec 2009
Risba: DETAJL VODOMERNEGA JAŠKA	Del projekta:
Šifra objekta: / Veza:	Št. dokumenta: / Merilo: 1:25